Outdoor

Wanddouche voor buiten warm/koud 150-300mm

Art.nr.	897814725
Uitvoeringen:	Cloudy steel
Series:	Outdoor
EAN	5708516855279

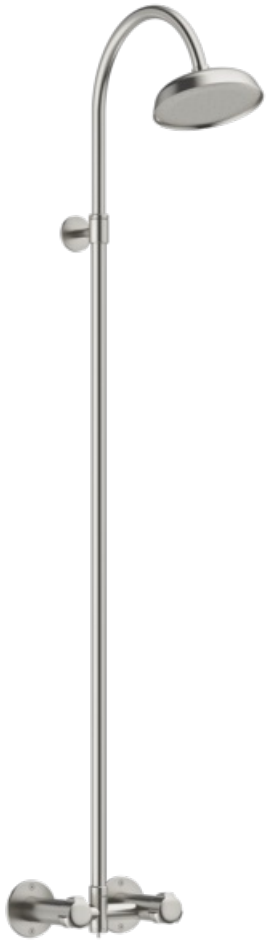

Kenmerken:

In hoogte verstelbare douchearm
Installer friendly design
Hot_Cold_Water_Connection
Comfortable_Flow_At_Low_Pressure
Shower_Head_150mm
Ceramic_Valves
Designed_For_Nordic_Climate
Wall_Thickness_150-300mm
Integrated Installation
Geleverd inclusief bijbehorende schroeven

Technische functies

AISI 316

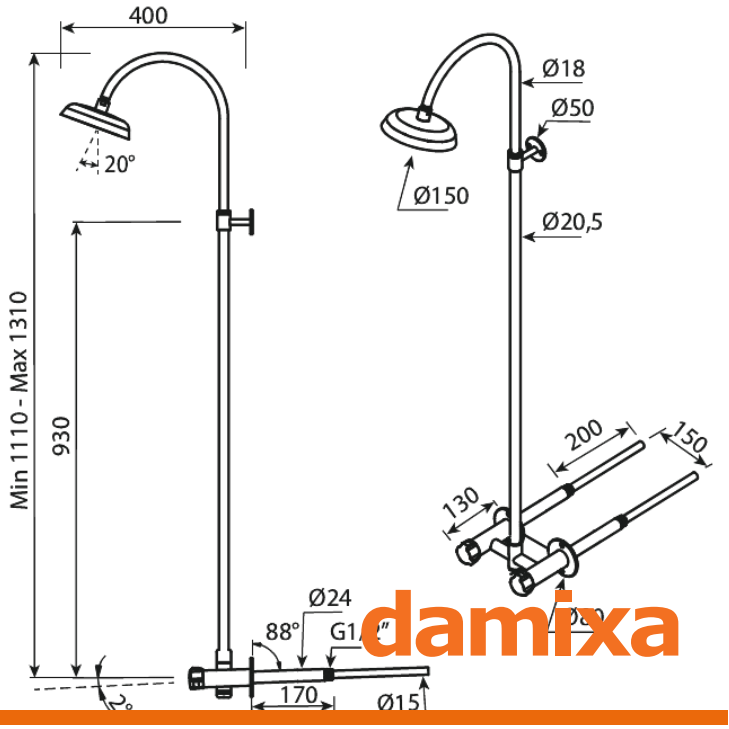

FM Mattsson Nederland BV
Bosuil 10, 3931 GG Woudenberg

085 - 401 87 80 info@damixa.nl

Bezoek voor meer informatie https://damixa.nl