Silhouet

Silhouet BS 1 - Badkraanset Afbouw

Art.nr.	570538800	**EAN**	5708516854203
Uitvoeringen:	Mat brons PVD		
Series:	Silhouet		

Kenmerken:

Keramisch binnenwerk
Waterverbruik max.9 l/min
Keerkleppen
CW-waarde: CW 2
Inbouwdiepte (min. 75mm - max. 105mm)
Waterverbruik max.47 l/min

Technische functies

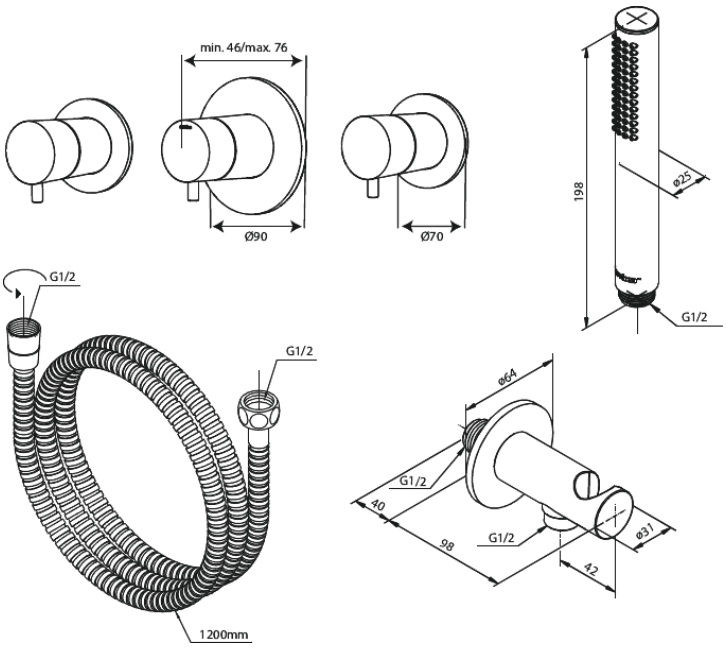

FM Mattsson Nederland BV
Bosuil 10, 3931 GG Woudenberg

085 - 401 87 80 info@damixa.nl

Bezoek voor meer informatie https://damixa.nl

damixa