Silhouet

# Silhouet XR 2 - Afbouwset

| | | | |
|---|---|---|---|
| **Art.nr.** | 570468800 | **EAN** | 5708516854074 |
| **Uitvoeringen:** | Mat brons PVD | | |
| **Series:** | Silhouet | | |

**Kenmerken:**

Afdekplaat en grepen uitgevoerd in metaal
Inclusief 250 mm hoofddouche, handdouche en slang
CW-waarde: CW 2
Hoofddouche max. 9 l/m / Handdouche max 9 l/m
Inbouwdiepte (min. 75mm - max. 105mm)

**Technische functies**

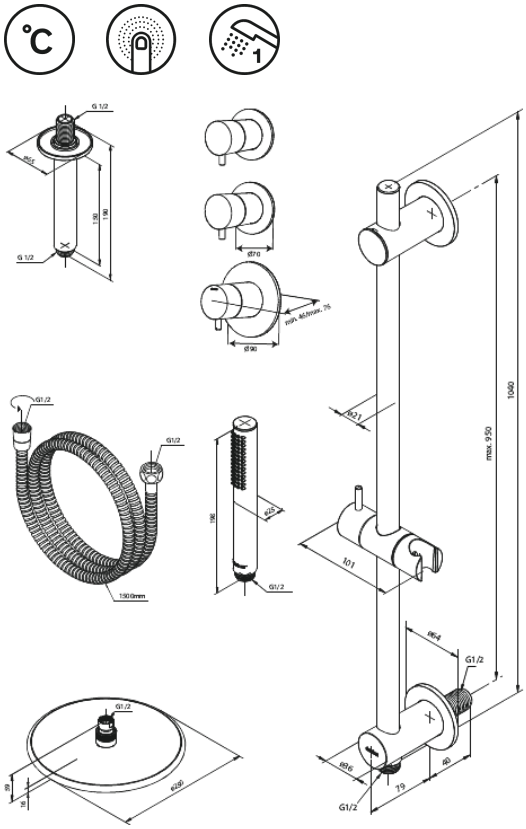

**FM Mattsson Nederland BV**
Bosuil 10, 3931 GG Woudenberg

085 - 401 87 80 info@damixa.nl

Bezoek voor meer informatie https://damixa.nl

damixa