Iris

XR 2

Art.nr.	570707900	**EAN**	5708516851516
Uitvoeringen:	Mat messing PVD		
Series:	Iris		

Kenmerken:

Afdekplaat en grepen uitgevoerd in metaal
1500 mm doucheslang
Hoofddouche 30 cm
Handdouche met 3 straalsoorten
Plafondgemonteerde douchearm 15 cm
Douchestang met geïntegreerde uitlaat en houder
Flexibele bevestiging aan bovenzijde van de stang
Hoofddouche 8 l/min / handdouche 6 l/min

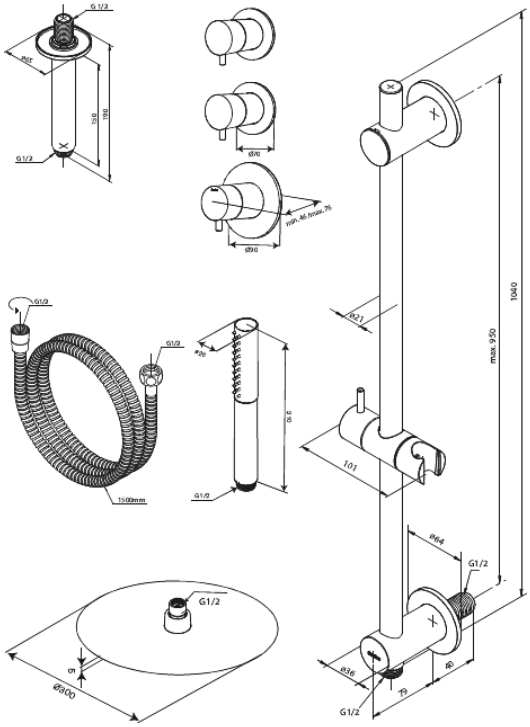

FM Mattsson Nederland BV
Bosuil 10, 3931 GG Woudenberg

085 - 401 87 80 info@damixa.nl

Bezoek voor meer informatie https://damixa.nl

damixa