Iris

DS 1

Art.nr.	570690000	**EAN**	5708516849810
Uitvoeringen:	Chroom		
Series:	Iris		

Kenmerken:

Afdekplaat en grepen uitgevoerd in metaal
1500 mm doucheslang
Wandgemonteerde douchearm 40 cm
Hoofddouche 30 cm
Handdouche met 3 straalsoorten
Douche-uitgang met flexibele handdouchehouder
Hoofddouche 8 l/min / handdouche 6 l/min

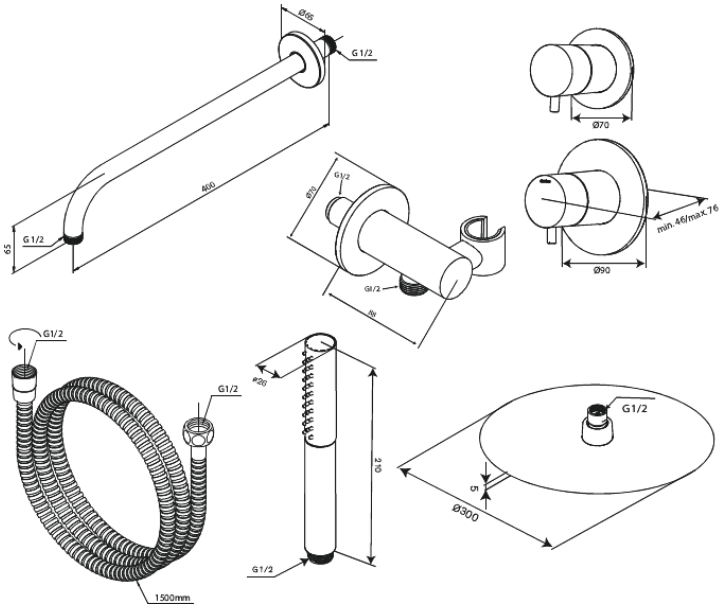

FM Mattsson Nederland BV
Bosuil 10, 3931 GG Woudenberg

085 - 401 87 80 info@damixa.nl

Bezoek voor meer informatie https://damixa.nl

damixa