Iris

Thermostatische douchemengkraan

Art.nr.	919548735
Uitvoeringen:	Mat Koper PVD
Series:	Iris
EAN	5708516847458



Kenmerken:

In hoogte verstelbare douchearm
Geïntegreerde omstelling
Standaard 150 mm hart-op-hart afstand
Hoofddouche 30 cm
Handdouche met 3 straalsoorten
Thermostatische druk- en temperatuurregelaar
Incl. muurrozetten en excentrische koppelingen
Hoofddouche 8 l/min / handdouche 6 l/min

Technische functies

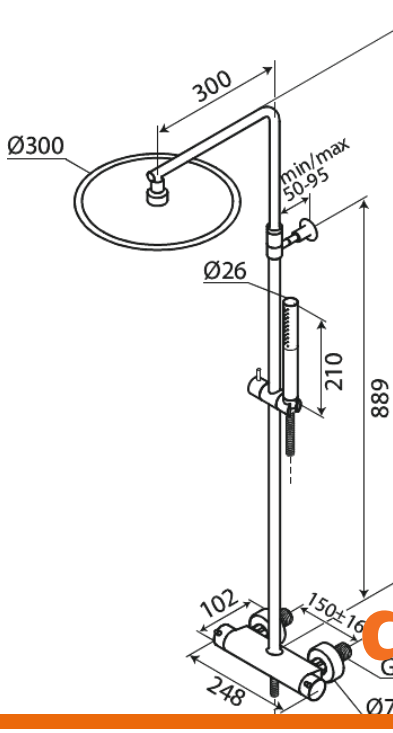

FM Mattsson Nederland BV
Bosuil 10, 3931 GG Woudenberg

085 - 401 87 80 info@damixa.nl

Bezoek voor meer informatie https://damixa.nl