Iris

# Thermostatische douchemengkraan

| | | | |
|---|---|---|---|
| **Art.nr.** | 919548735 | **EAN** | 5708516847458 |
| **Uitvoeringen:** | Mat Koper PVD | | |
| **Series:** | Iris | | |

**Kenmerken:**

In hoogte verstelbare douchearm
Geïntegreerde omstelling
Standaard 150 mm hart-op-hart afstand
Hoofddouche 30 cm
Handdouche met 3 straalsoorten
Thermostatische druk- en temperatuurregelaar
Incl. muurrozetten en excentrische koppelingen
Hoofddouche 8 l/min / handdouche 6 l/min

**Technische functies**

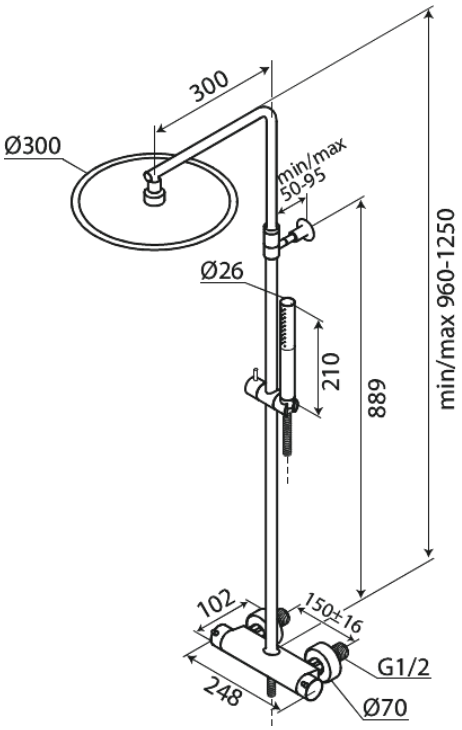


**FM Mattsson Nederland BV**
Bosuil 10, 3931 GG Woudenberg

085 - 401 87 80 info@damixa.nl

Bezoek voor meer informatie https://damixa.nl

damixa