Silhouet

Silhouet DR 2 - Afbouwset

Art.nr.	570508700	**EAN**	5708516841616
Uitvoeringen:	Mat Koper PVD		
Series:	Silhouet		

Kenmerken:

Afdekplaat en grepen uitgevoerd in metaal
Inclusief 250 mm hoofddouche, handdouche en slang
CW-waarde: CW 2
Hoofddouche max. 9 l/m / Handdouche max 9 l/m
Inbouwdiepte (min. 75mm - max. 105mm)

Technische functies

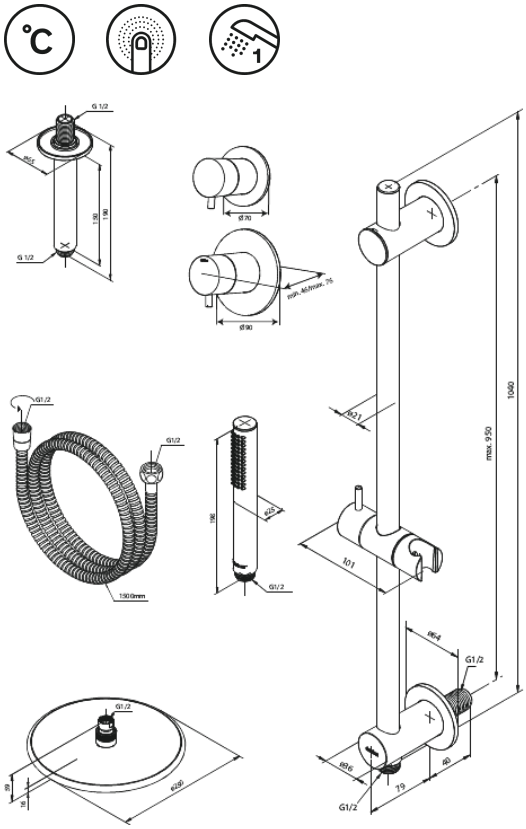

FM Mattsson Nederland BV
Bosuil 10, 3931 GG Woudenberg

085 - 401 87 80 info@damixa.nl

Bezoek voor meer informatie https://damixa.nl

damixa