Silhouet

Silhouet XS 1 - afbouwset

Art.nr.	570458700
Uitvoeringen:	Mat Koper PVD
Series:	Silhouet
EAN	5708516841258





Kenmerken:

Keramisch binnenwerk
Afdekplaat en grepen uitgevoerd in metaal
Inclusief 250 mm hoofddouche, handdouche en slang
CW-waarde: CW 2
Inbouwdiepte (min. 75mm - max. 105mm)
Hoofddouche max. 8 l/min / Handdouche max. 8 l/min (bij 300 kPa)

Technische functies



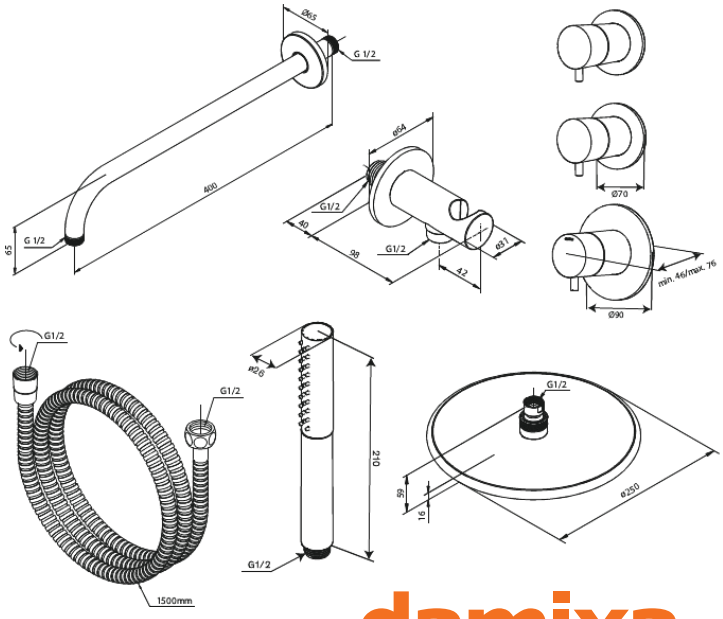

FM Mattsson Nederland BV
Bosuil 10, 3931 GG Woudenberg

085 - 401 87 80 info@damixa.nl

Bezoek voor meer informatie https://damixa.nl

damixa