Silhouet

Thermostatische douchemengkraan

Art.nr.	579545535
Uitvoeringen:	Grafiet PVD
Series:	Silhouet
EAN	5708516837374



Kenmerken:

In hoogte verstelbare douchearm
1750 mm metalen doucheslang
Geïntegreerde omstelling
Standaard 150 mm hart-op-hart afstand
S-koppelingen + 3/4" rozetten
Inclusief 250 mm hoofddouche, handdouche en slang
Hoofddouche max. 8 l/min / Handdouche max. 8 l/min (bij 300 kPa)

Technische functies

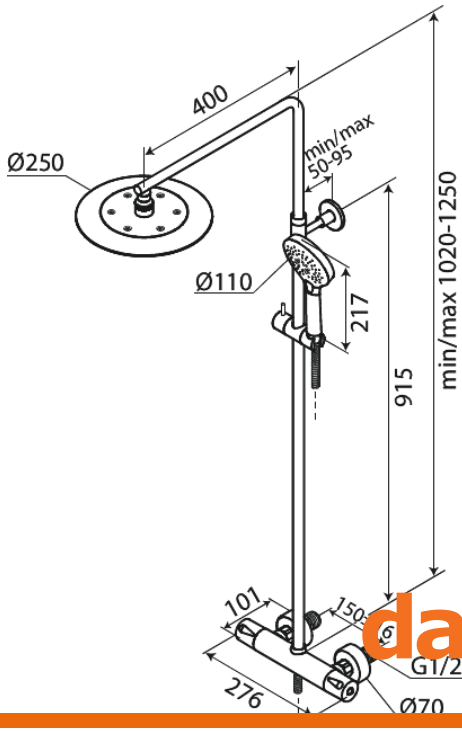

FM Mattsson Nederland BV
Bosuil 10, 3931 GG Woudenberg

085 - 401 87 80 info@damixa.nl

Bezoek voor meer informatie https://damixa.nl