Silhouet

Silhouet Afbouwset wandmengkraan (180 mm)

Art.nr.	746268700
Uitvoeringen:	Mat Koper PVD
Series:	Silhouet
EAN	5708516835097



Kenmerken:

Inbouwdiepte (min. 63mm - max. 78mm)
Rozetten, uitloop en grepen uitgevoerd in metaal
Waterverbruik max.5 l/min

Technische functies

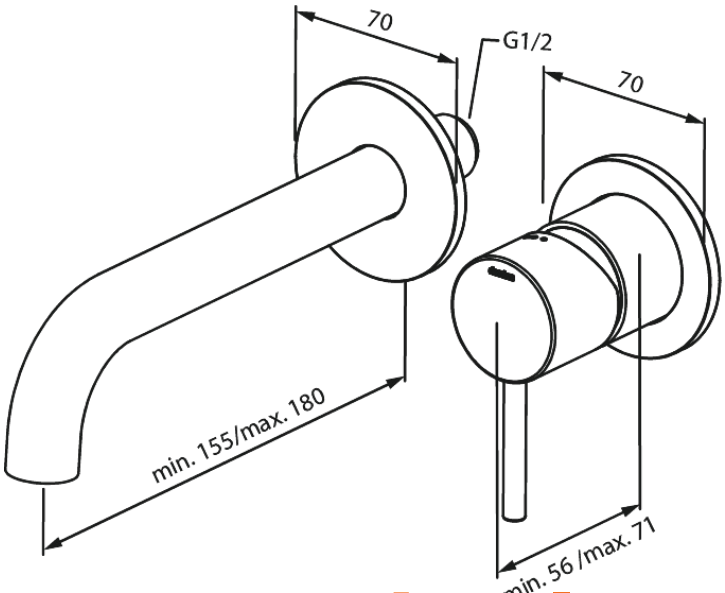

FM Mattsson Nederland BV
Bosuil 10, 3931 GG Woudenberg

085 - 401 87 80 info@damixa.nl

Bezoek voor meer informatie https://damixa.nl