Silhouet

Pro Keukenmengkraan

Art.nr.	741280000	**EAN**	5708516832478
Uitvoeringen:	Chroom		
Series:	Silhouet		

Kenmerken:

Draaibereik 120°
Keramisch binnenwerk
Koude start
Rub-Clean
Waterverbruik max.9 l/min
Sproei functie
Flexibele slang

Technische functies

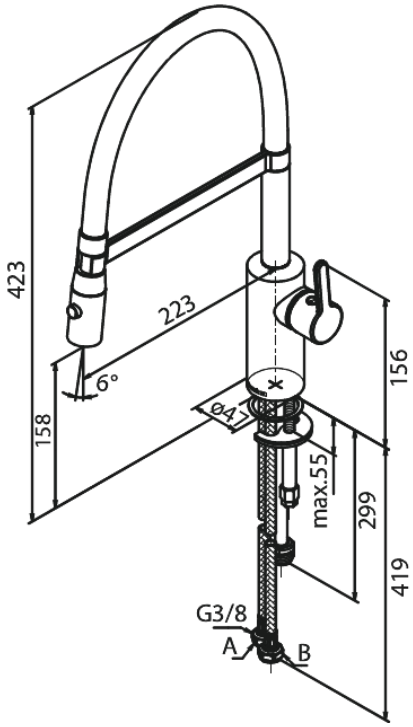

FM Mattsson Nederland BV
Bosuil 10, 3931 GG Woudenberg

085 - 401 87 80 info@damixa.nl

Bezoek voor meer informatie https://damixa.nl

damixa