Pine

Thermostatische douchemengkraan

Art.nr.	579706100	**EAN**	5708516832935
Uitvoeringen:	Mat zwart		
Series:	Pine		

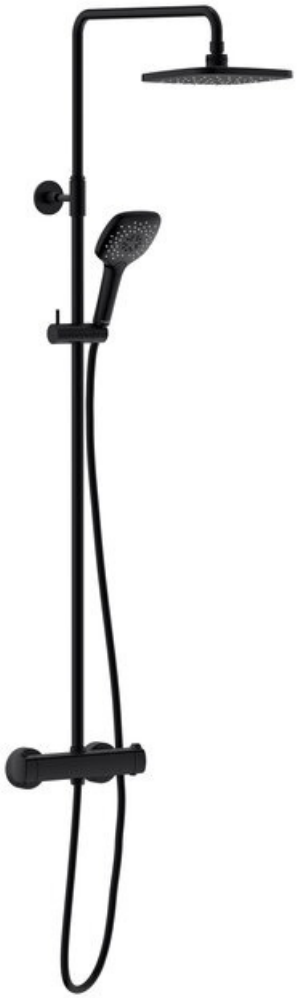

Kenmerken:

Keramisch binnenwerk
Hoofddouche max. 9 l/m / Handdouche max 6 l/m
Geïntegreerde omstelling
Standaard 150 mm hart-op-hart afstand
S-koppelingen + 3/4" rozetten
3 sproeistanden
1500 mm Zilverkleurige doucheslang
Inclusief 200 mm hoofddouche, handdouche en slang

Technische functies

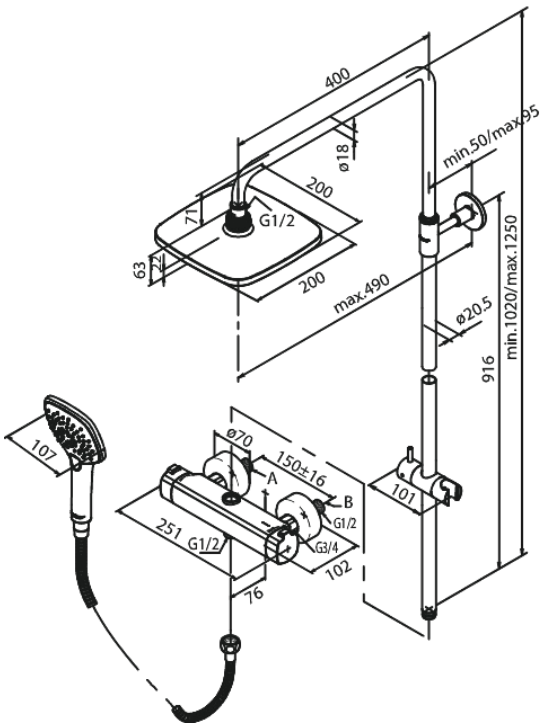

FM Mattsson Nederland BV
Bosuil 10, 3931 GG Woudenberg

085 - 401 87 80 info@damixa.nl

Bezoek voor meer informatie https://damixa.nl

damixa