Slate

3 thermostatische douchemengkraan met hoofddouche en handdoucheset

Artikel nr.:	579243000	**EAN-nummer:**	5708516812524
Uitvoeringen:	Chroom & Zwart		
Series:	Slate		

Kenmerken:

Rub-Clean
Temperatuurbegrenzing
Hoofddouche max. 17 l/m / Handdouche max 9 l/m
In hoogte verstelbare douchearm
1750 mm metalen doucheslang
Geïntegreerde omstelling
Inclusief 210 x 297 mm hoofddouche, handdouche en slang
Standaard 150 mm hart-op-hart afstand
Eco-Click waterbesparing
S-koppelingen + 3/4" rozetten

Technische functies

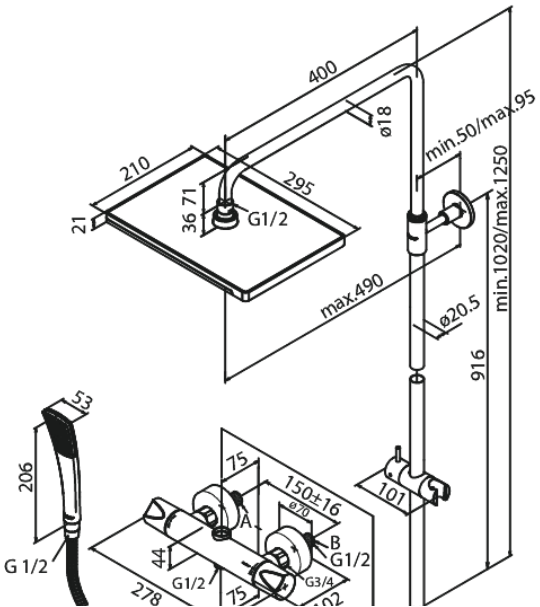

FM Mattsson Nederland BV
Bosuil 10, 3931 GG Woudenberg

085 - 401 87 80 info@damixa.nl