Kafé

# Keukenmengkraan

| | | | |
|---|---|---|---|
| **Artikel nr.:** | 141386600 | **EAN-nummer:** | 5708516534181 |
| **Uitvoeringen:** | Steel (66 - old) | | |
| **Series:** | Kafé | | |

**Kenmerken:**

1 hendel
Draaibereik 120°
High Flow - van 0 tot 40 liter in 60 seconden
Uittrekbare vaatdouche met omstelknop voor sproeien en stralen

**Technische functies**

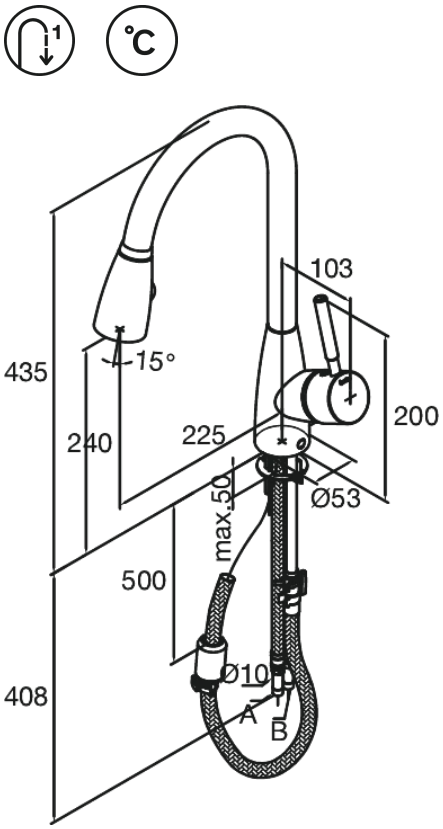


**FM Mattsson Nederland BV**
Bosuil 10, 3931 GG Woudenberg

085 - 401 87 80 info@damixa.nl

Bezoek voor meer informatie https://damixa.nl

damixa