A-Pex

Thermostatische douchemengkraan met hoofddouche en handdoucheset

Artikel nr.: 736000000
Uitvoeringen: Chroom
Series: A-Pex

EAN-nummer: 5708516816867

Kenmerken:

Temperatuurbegrenzing
Hoofddouche max.12 l/m / Handdouche max 9 l/m
1500 mm Zilverkleurige doucheslang
Geïntegreerde omstelling
Standaard 150 mm hart-op-hart afstand
1/2" onderaansluiting voor doucheslang
Shower pipe can be shortened
Keramisch bovendeel
CW-waarde: CW 3

Technische functies

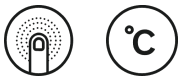

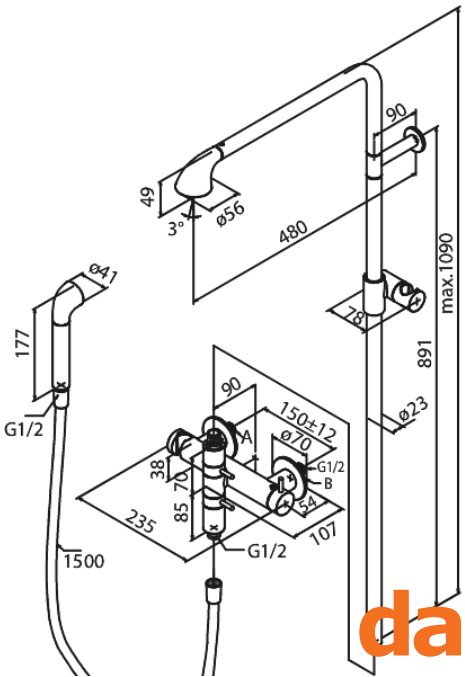

FM Mattsson Nederland BV
Bosuil 10, 3931 GG Woudenberg

085 - 401 87 80 info@damixa.nl

Bezoek voor meer informatie https://damixa.nl

damixa