Slate

Bad/douchemengkraan

Artikel nr.: 651007400
Uitvoeringen: Chroom & Zwart
Series: Slate

EAN-nummer: 5708516736431

Kenmerken:

Keramisch binnenwerk
Rub-Clean perlator
Temperatuurbegrenzing (38ºC)
Waterverbruik max.23/13 l/min
Eco-Save waterbesparing
Standaard 150 mm hart-op-hart afstand
S-koppelingen + 3/4" rozetten
Stelt automatisch om als de uitloop wordt weggedraaid
1/2" onderaansluiting voor doucheslang

Technische functies

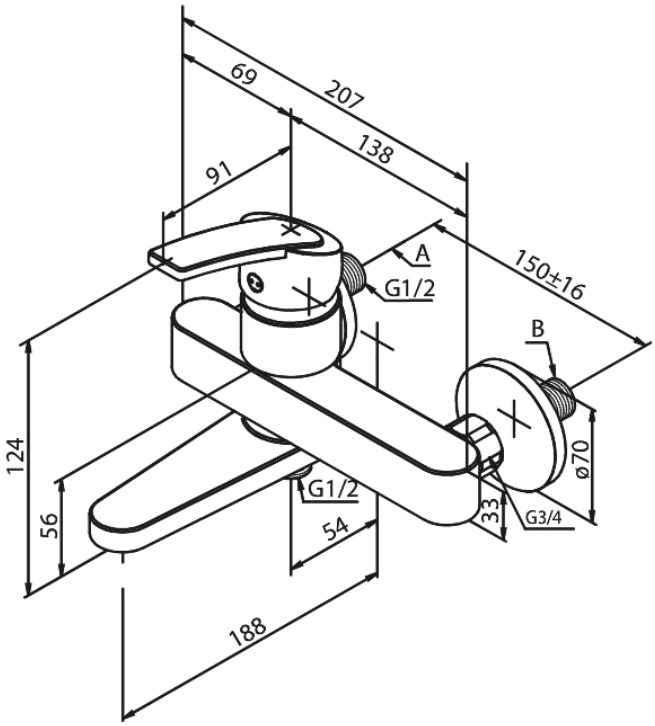

FM Mattsson Nederland BV
Bosuil 10, 3931 GG Woudenberg

085 - 401 87 80 info@damixa.nl

Bezoek voor meer informatie https://damixa.nl

damixa