Pine

Thermostatische douchemengkraan met hoofddouche en handdoucheset

Artikel nr.: 5797030 **EAN-nummer:** 5708516821540
Uitvoeringen: Chroom/Zilverkleurig
Series: Pine

Kenmerken:

Keramisch binnenwerk.
Standaard 150 mm hart-op-hart afstand.
S-koppelingen + rozetten
3 sproeistanden.
Inclusief 200 mm hoofddouche, handdouche en slang.
Geïntegreerde omstelling.
1500 mm Zilverkleurige doucheslang
Hoofddouche max. 9 l/m / Handdouche max 6 l/m

Technische functies

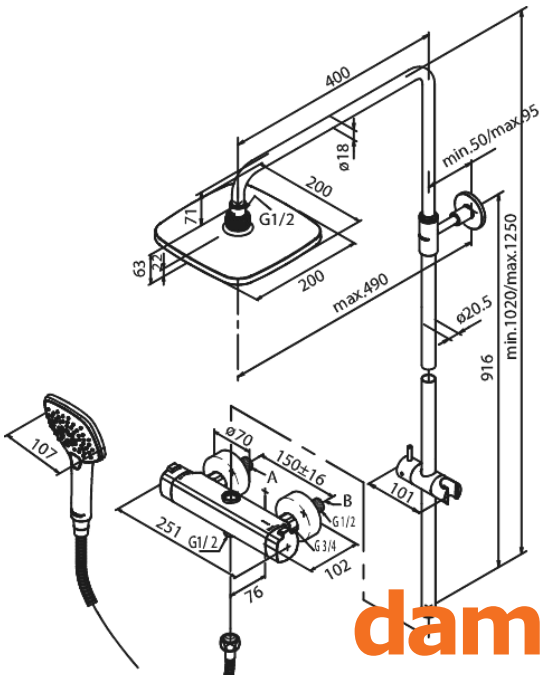

Damixa Nederland BV
Nederland
Rietveldenweg 86, 5222 AS Den Bosch

085 - 401 87 80 info@damixa.nl

Bezoek voor meer informatie www.damixa.nl

damixa